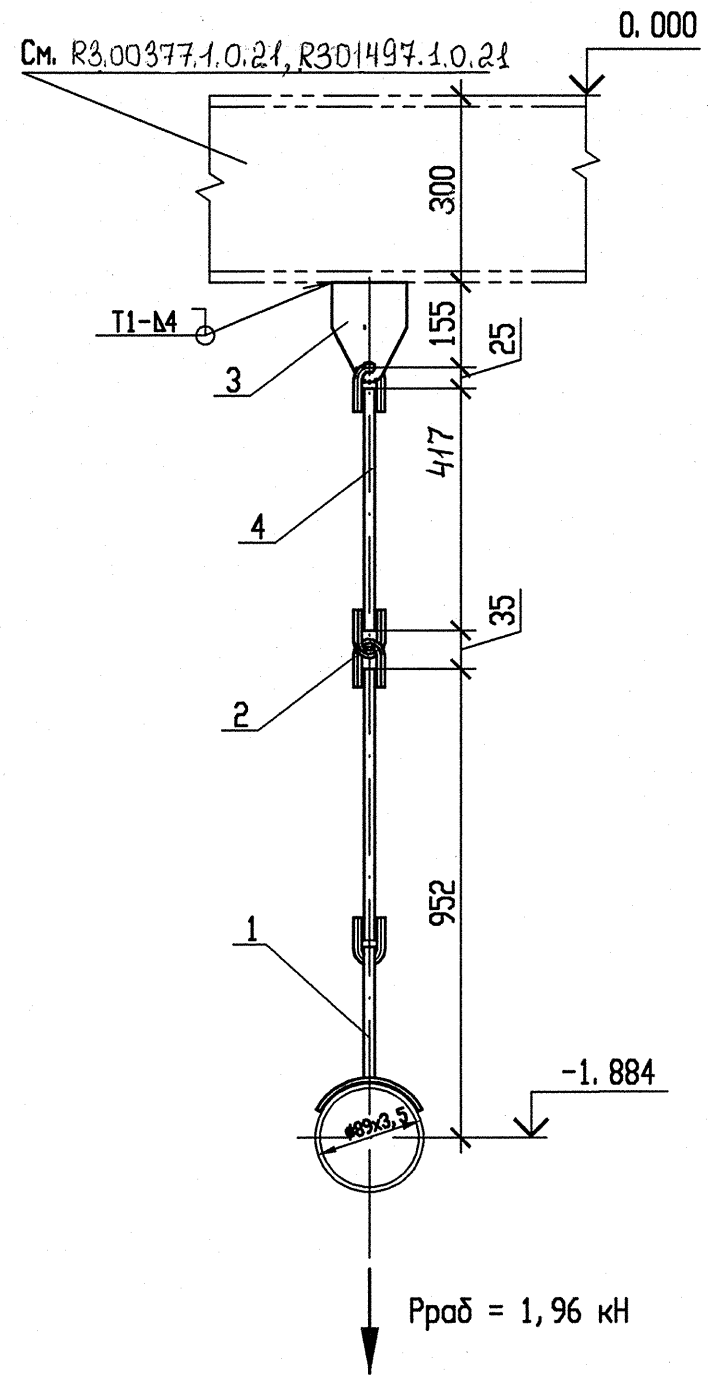

СПЕЦИФИКАЦИЯ ДЕТАЛЕЙ

Поз.	Обозначение	Наименование	Кол.	Материал	Масса, кг ед.	Масса, кг общ.	Примечание
1	330СТ34-10-724-93	Блок подвески 89У	1	сборный	2,0	2,0	
2	1-010СТ34-10-729-93	Ушко	3	20-б-ТО			
				ГОСТ 1050-88	0,12	0,36	
3	1-010СТ34-10-733-93	Проушина	1	20-М3-ТО			
				ГОСТ 1577-93	0,8	0,8	
4	2-030СТ34-10-729-93	Тяга	1	20-б-ТО			
				ГОСТ 1050-88	0,53	0,53	
	ГОСТ 9467-75	Электроды		УОНИИ 13/45		-	
	ГОСТ 2246-70	Проволока		Св-08Г2С		-	
		Итого				3,69	

1 Привязку опоры смотри чертеж R3.RW51.3010.012.01.00.001.
2 Сварку производить по ГОСТ 5264-80.
3 Сварку опоры с трубопроводом производить по ОСТ34-10-724-93.
4 Сварку тяги с ушком смотри ОСТ34-10-723-93.
5 Отметка трубопровода подлежит уточнению на монтаже.
6 Деталь поз. 4 обрезать на монтаже до размеров, указанных на чертеже, с уточнением по месту.

АРХИВНЫЙ ЭКЗЕМПЛЯР

Изм.	Кол. уч.	Лист	Nдок.	Подпись	Дата
2	-	Зам.	649-12	-	-
Инж. Зк.		Владимирова			30.10
Пров. инж. 1к.		Котина			1.11
Нач. гр.		Морозова			28.11
Н. контр.		Краснояров			29.11

Инв. N подл. R3.00175.1.0.12
Лист 100

R3.RW51.3012.012.01.00.007

Ростовская АЭС Блок 3

Главный корпус
Машинное отделение (ДО, ЗЭТУ)
Трубопроводы связи конденсата ТПН с турбиной

Стадия	Лист	Листов
Р		1

Подвеска 3RF21Y03

ОАО "НИАЭП" 2012

Формат А3

Инв. N подл.	Подп. и дата	Взам. инв. N
R3.00175.1.0.12		